Ansicht vorn

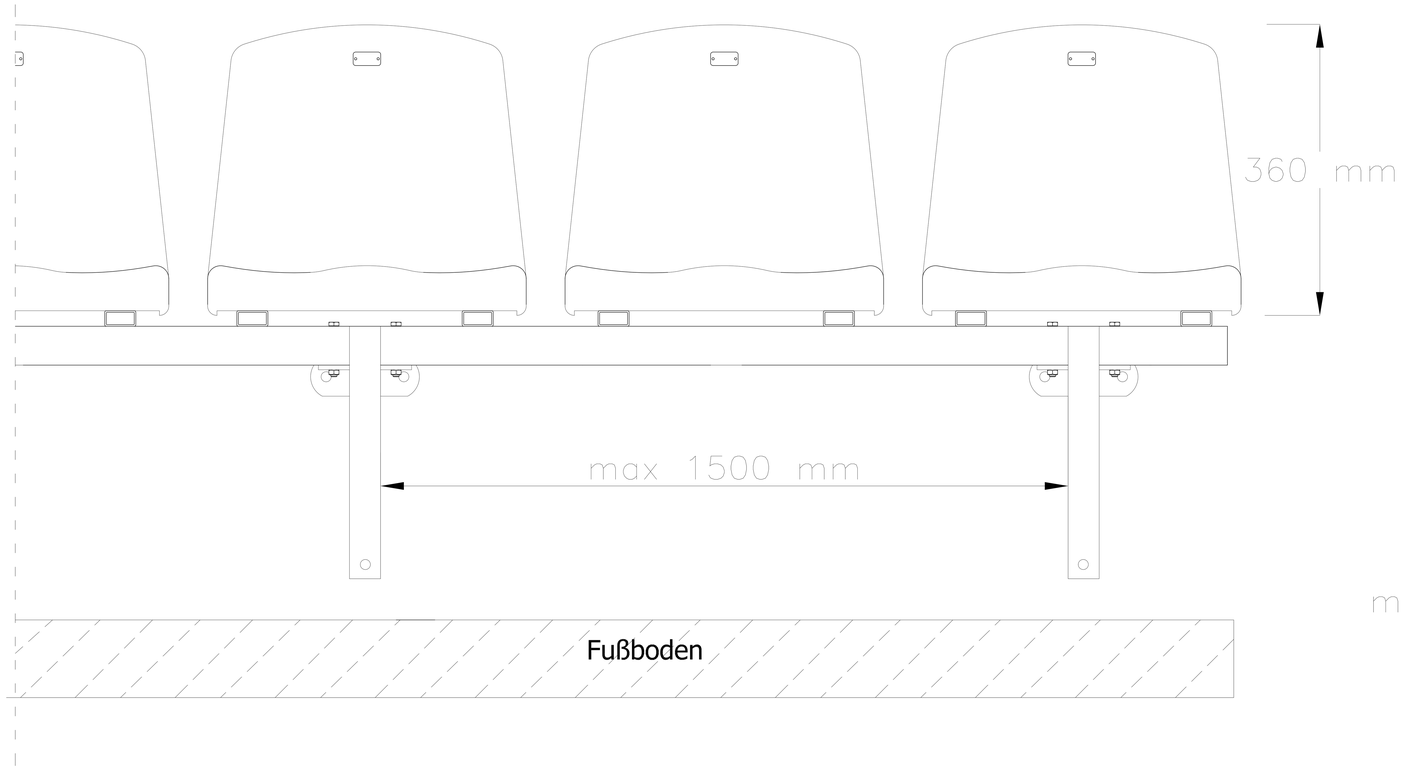

Ansicht seitlich

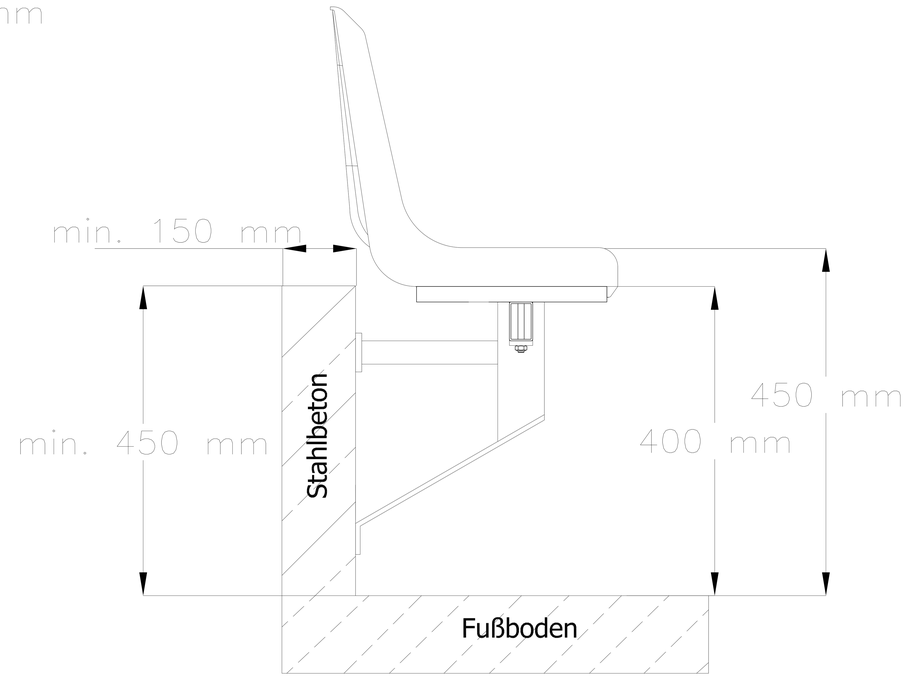

Ansicht oben

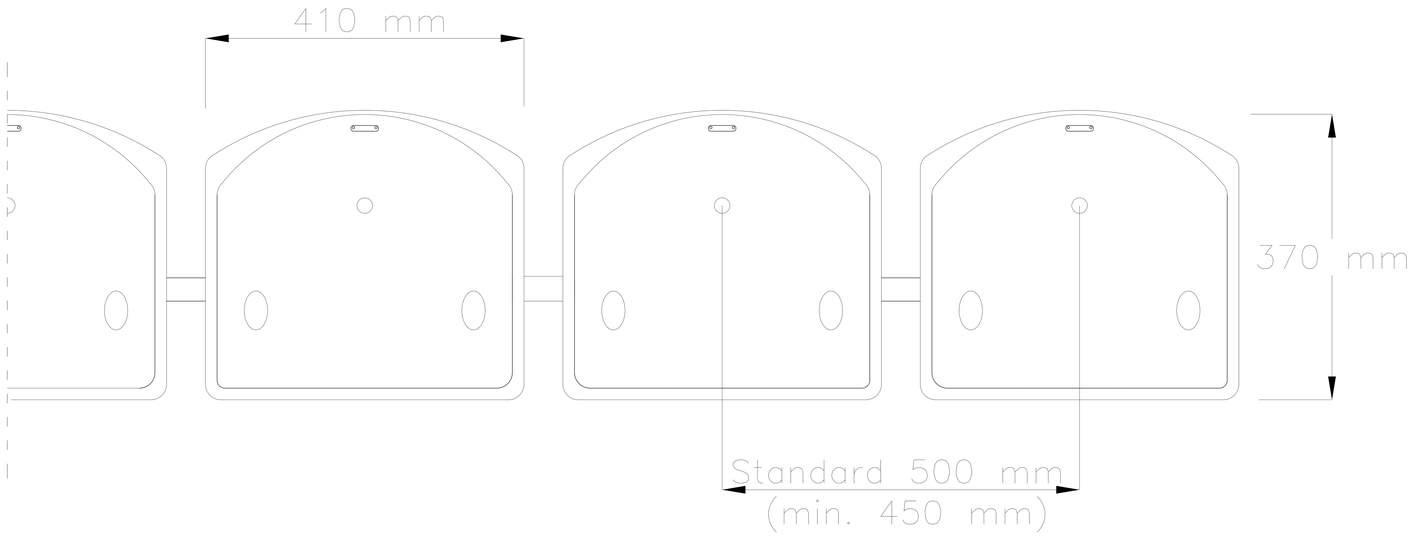

Stadionsitz WO-03 :

- modulare Konstruktion
- hängende Konstruktion

www.prostar-stadionsitze.de