Ansicht vorn

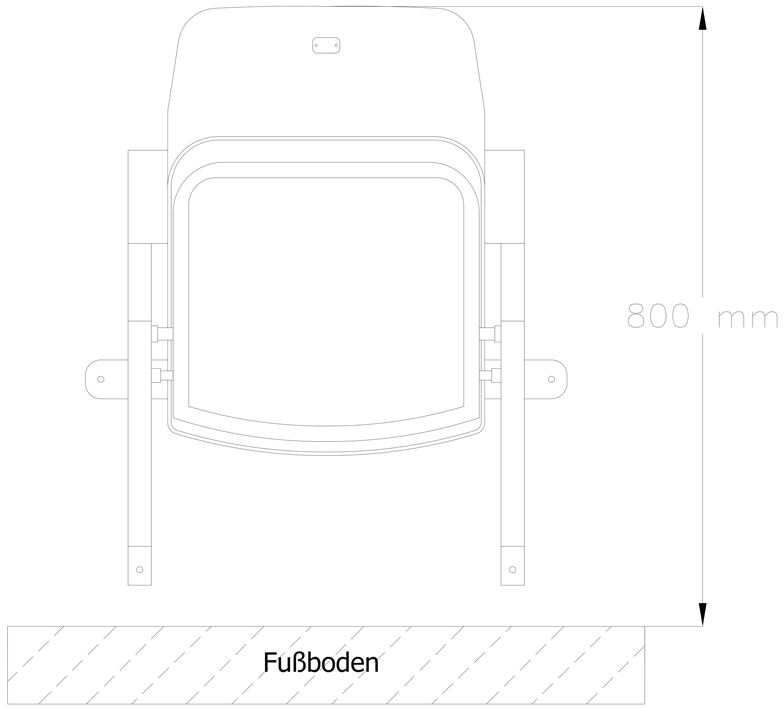

Ansicht seitlich

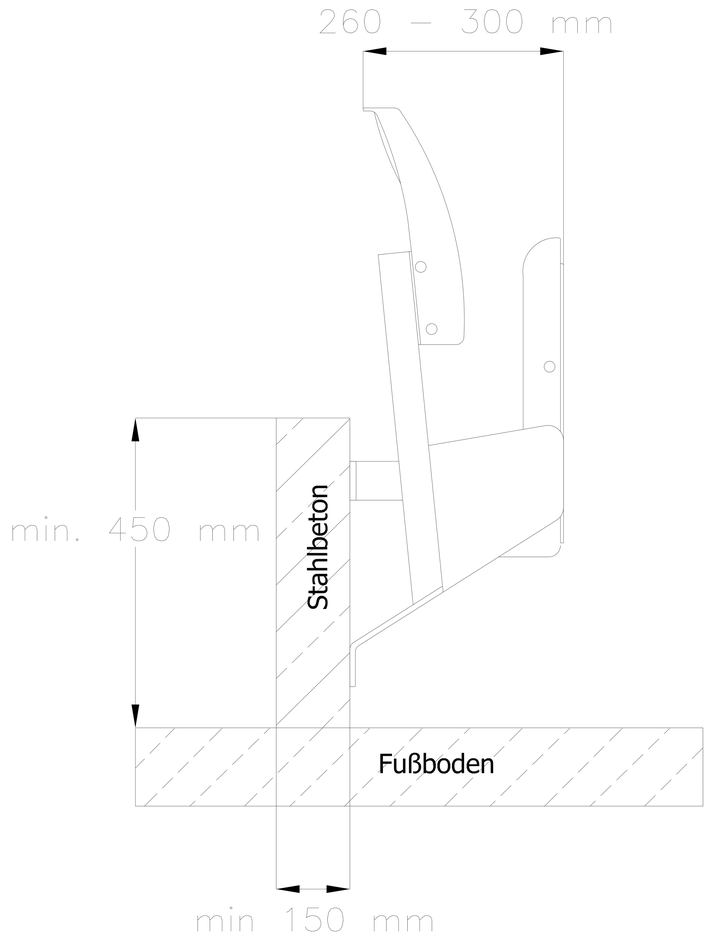

Ansicht oben

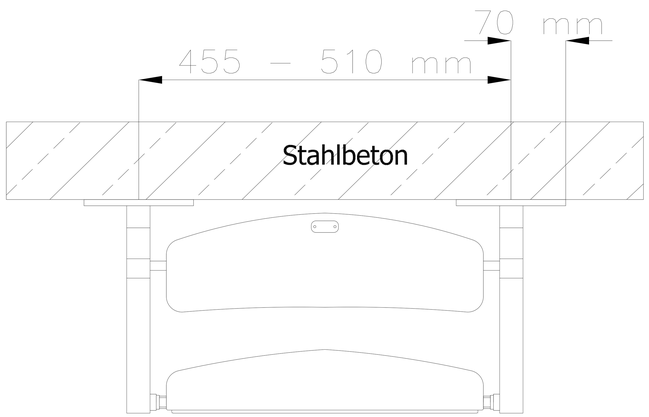

OLIMP
Klappbare Stadionsitze:
- Individualkonstruktion
- hängende Konstruktion

www.prostar-stadionsitze.de